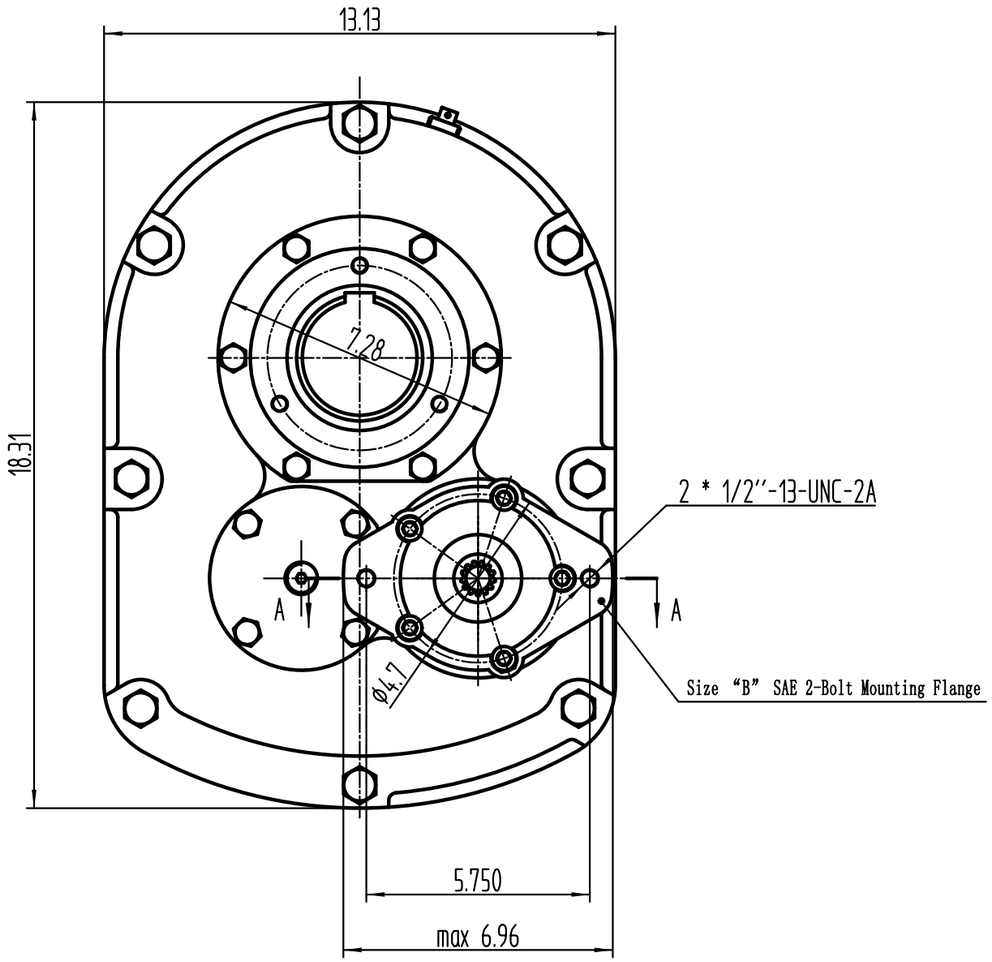

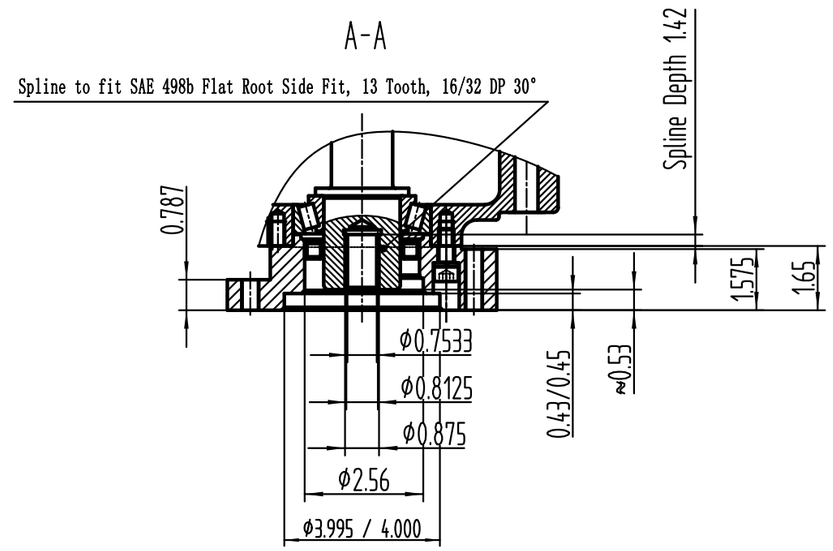

All Dimensions in inch

标记	处数	分区	更改文件号	签名	日期				WorldWide Electric Corp.
设计			工艺			阶段标记	重量	比例	HYSMR5
制图			标准化					1:4	
校对									
审核			批准			共 页	第 页		